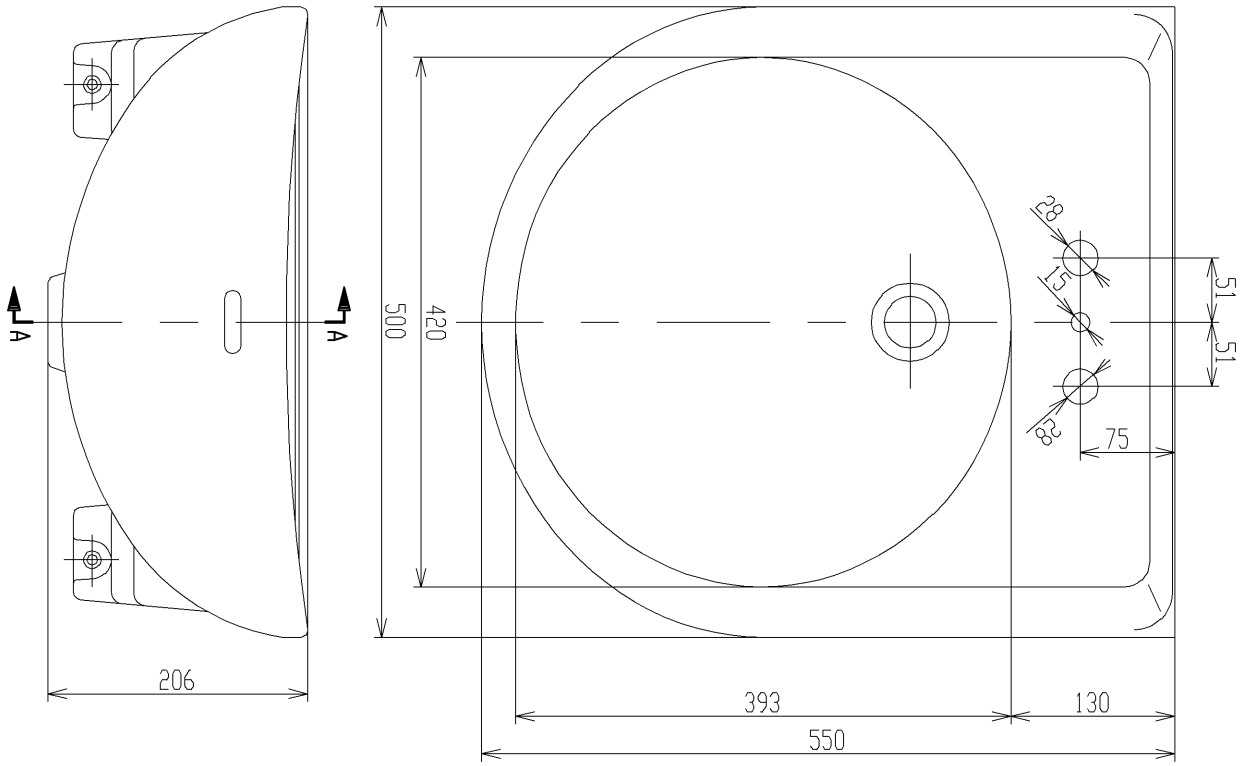

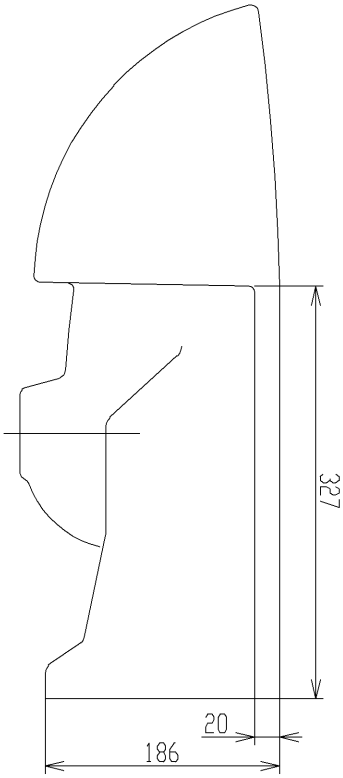

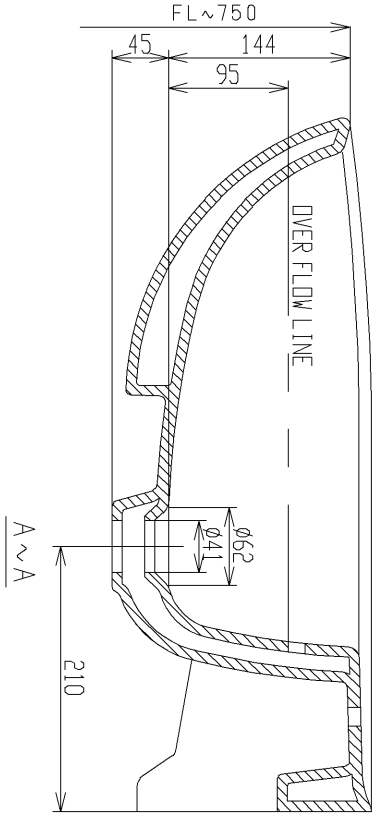

※陶器固定穴と壁に隙間がある場合は、
木ねじが届かない恐れがありますので
現場にてスペーサーをご用意ください。

TOTO		単位 mm	名称 はめ込丸形洗面器（セルフリミング式）
製図 柿内	検図 合田 新川	日付 17.03.24	尺度 1：6
備考			図番 L830RU Q

A4